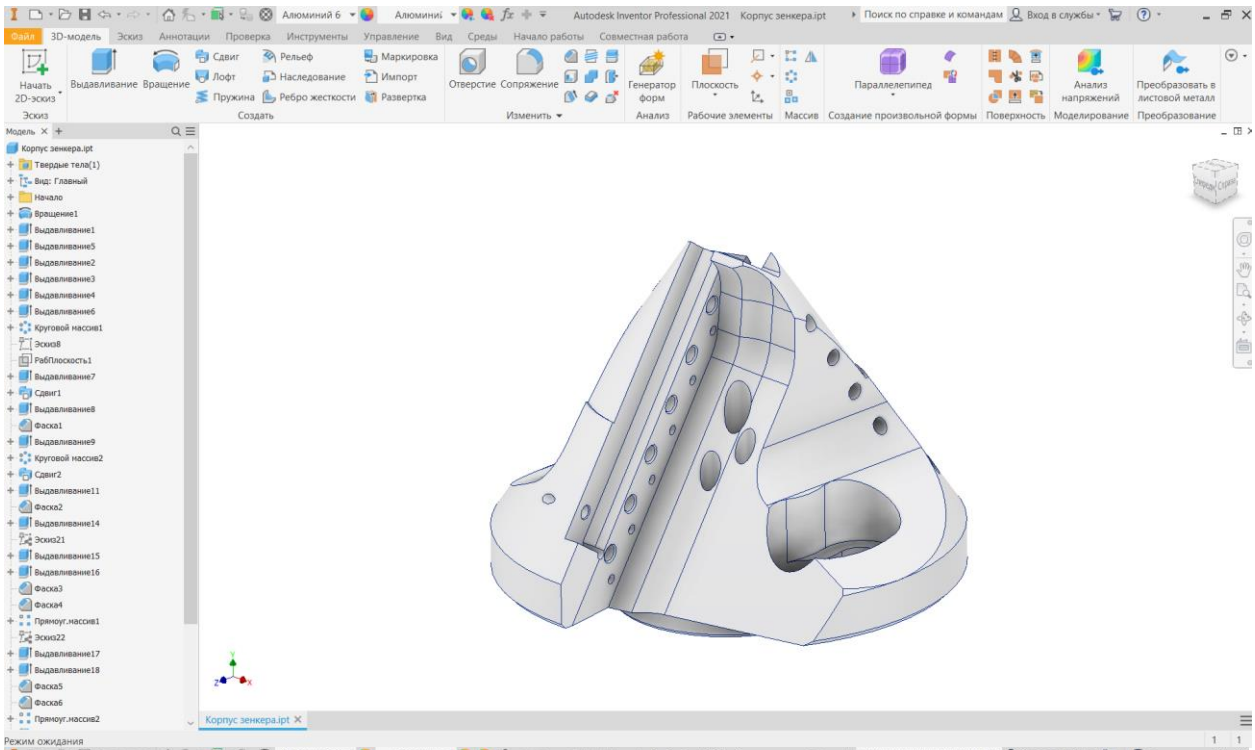
Autodesk Inventor Professional 2021 Корпус зенкера.ipt
Файл 3D-модель Эскиз Аннотации Проверка Инструменты Управление Вид Среды Начало работы Совместная работа
Начать 2D-эскиз Выдавливание Вращение Сдвиг Лофт Пружина Рельеф Наследование Ребро жесткости Маркировка Импорт Развертка Отверстие Сопряжение Генератор форм Плоскость Параллелепипед Анализ напряжений Преобразовать в листовой металл
Эскиз Создать Изменить Анализ Рабочие элементы Массив Создание произвольной формы Поверхность Моделирование Преобразование
Корпус зенкера.ipt
Твердые тела(1)
Вид: Главный
Начало
Вращение1
Выдавливание1
Выдавливание5
Выдавливание2
Выдавливание3
Выдавливание4
Выдавливание6
Круговой массив1
Эскиз8
РабПлоскость1
Выдавливание7
Сдвиг1
Выдавливание8
Фаска1
Выдавливание9
Круговой массив2
Сдвиг2
Выдавливание11
Фаска2
Выдавливание14
Эскиз21
Выдавливание15
Выдавливание16
Фаска3
Фаска4
Прямоуг.массив1
Эскиз22
Выдавливание17
Выдавливание18
Фаска5
Фаска6
Прямоуг.массив2
Корпус зенкера.ipt
Режим ожидания

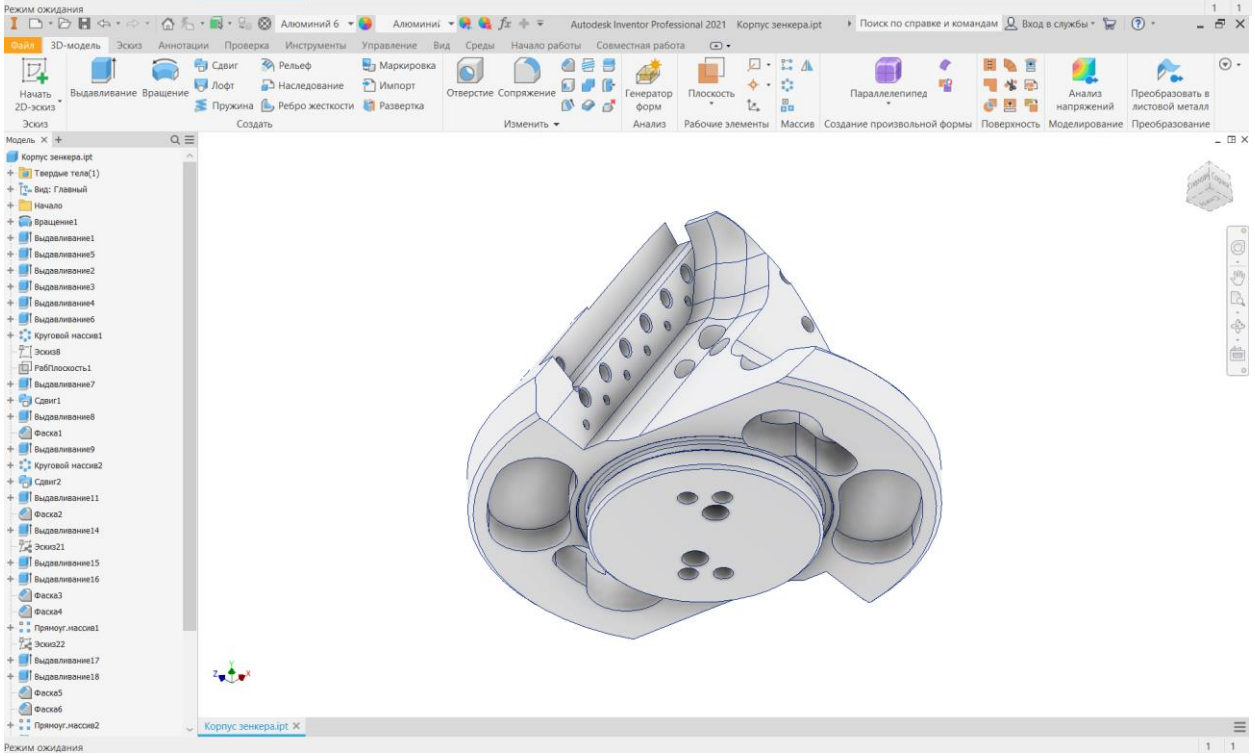
Autodesk Inventor Professional 2021 Корпус зенкера.ipt
Файл 3D-модель Эскиз Аннотации Проверка Инструменты Управление Вид Среды Начало работы Совместная работа
Начать 2D-эскиз Выдавливание Вращение Сдвиг Лофт Пружина Рельеф Наследование Ребро жесткости Маркировка Импорт Развертка Отверстие Сопряжение Генератор форм Плоскость Параллелепипед Анализ напряжений Преобразовать в листовой металл
Эскиз Создать Изменить Анализ Рабочие элементы Массив Создание произвольной формы Поверхность Моделирование Преобразование
Корпус зенкера.ipt
Твердые тела(1)
Вид: Главный
Начало
Вращение1
Выдавливание1
Выдавливание5
Выдавливание2
Выдавливание3
Выдавливание4
Выдавливание6
Круговой массив1
Эскиз8
РабПлоскость1
Выдавливание7
Сдвиг1
Выдавливание8
Фаска1
Выдавливание9
Круговой массив2
Сдвиг2
Выдавливание11
Фаска2
Выдавливание14
Эскиз21
Выдавливание15
Выдавливание16
Фаска3
Фаска4
Прямоуг.массив1
Эскиз22
Выдавливание17
Выдавливание18
Фаска5
Фаска6
Прямоуг.массив2
Корпус зенкера.ipt
Режим ожидания

Корпус зенкера.pdf

Файл | C:/Users/yould/OneDrive/Documents/OLIMPGM-2022№1/338-13/Корпус%20зенкера.pdf

1 из 1 | Просмотр страницы | Прочесть вслух | Нарисовать | Выделение | Стереть

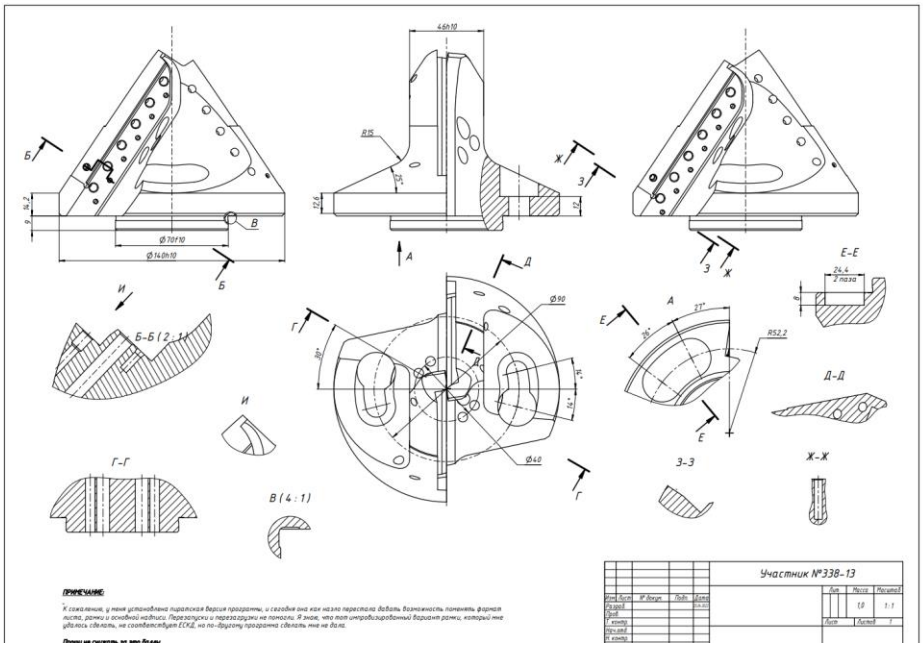

ПРИМЕЧАНИЕ

К сожалению, у меня установлена пиратская версия программы, и сегодня она как назло перестала давать возможность поменять формат листа, рамку и основную надпись. Перезапуски и перезагрузки не помогли. Я знаю, что там откровизированный вариант рамки, который мне удалось сделать, не соответствует ЕСКД, но по-другому программа сделать мне не дала.